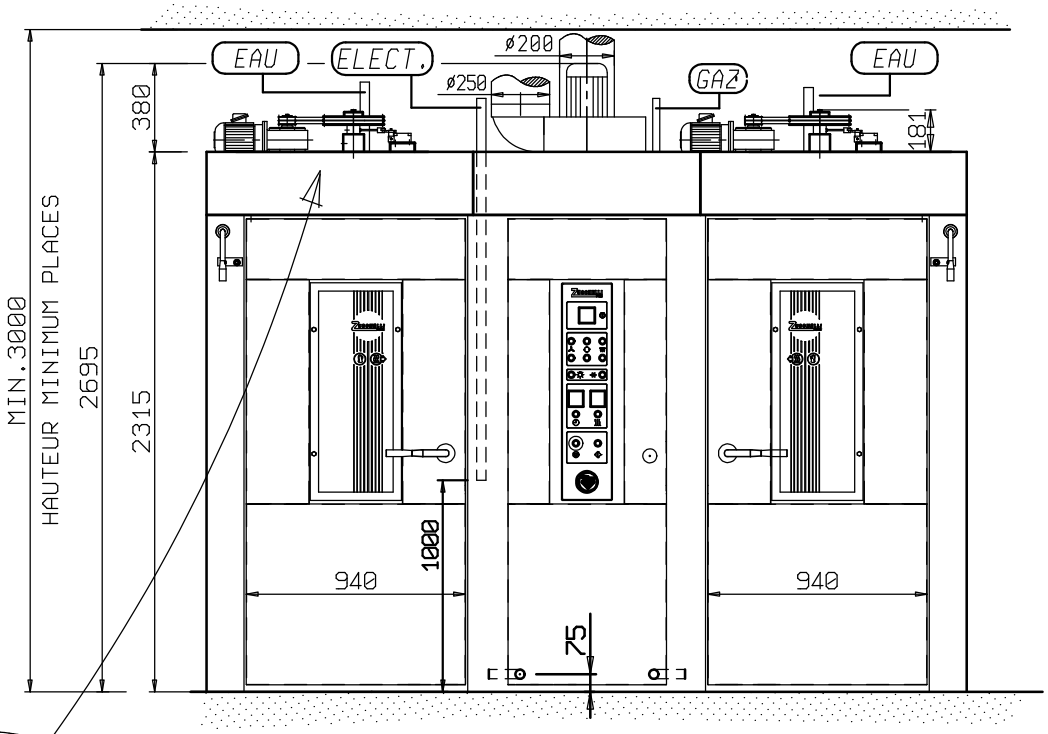

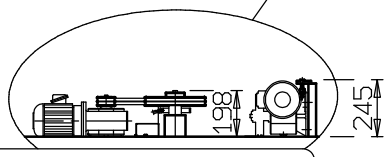

ELEVATION AUTOMATIQUE

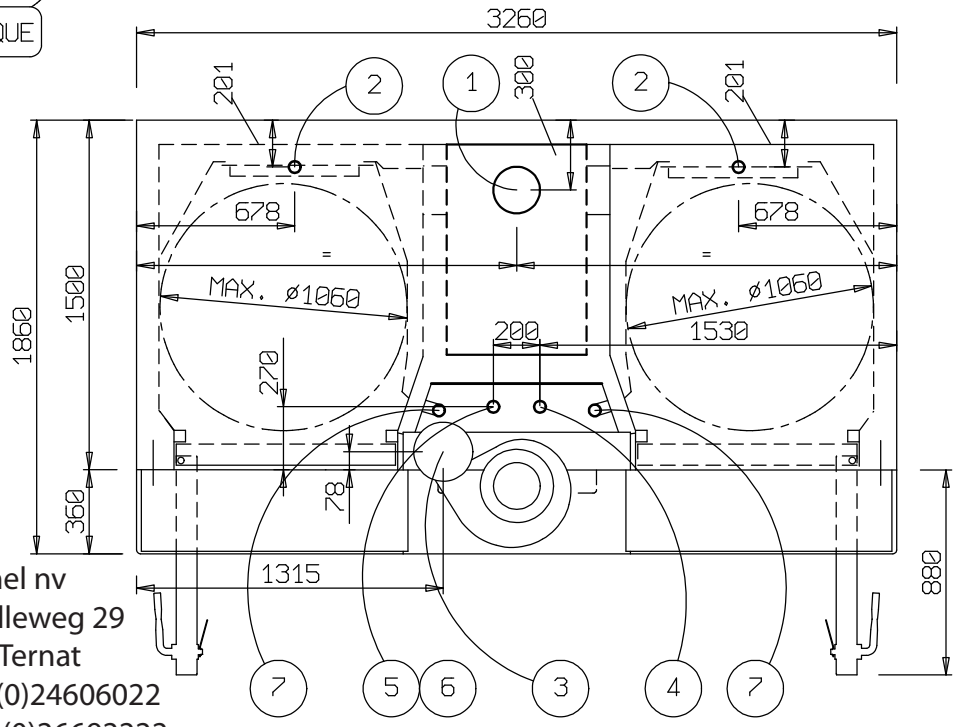

PLATE-FORM

DEKEGHEL
www.dekeghel.be
Dekeghel nv
Overnelleweg 29
B-1740 Ternat
Tel +32(0)24606022
Fax +32(0)26692222
info@dekeghel.be

POS.	DESCRIPTION	
9		
8		
7	EVACUATION DE L'EAU	ø 1/2"
6	MAZOUT	ø 3/8"
5	GAZ	ø1"1/2
4	ENERGIE ELECTRIQUE	KW 3,5
3	EVACUATION DES VAPEURS	ø250
2	CANALISATION DE L'EAU	ø1/2"
1	EVACUATION DES FUMEES	ø200

PASSAGE MINIMUM FOUR DEMONTE 942x1290

1-BASE 5-FR 7-ZU

POID Kg. 2500
GIGLEUR MAZOUT GPH 3 A 60°
PUISSANCE CALORIFIQUE KCAL 120.000

CARACTERISTIQUE TECHNIQUE
TOP ROTOR 2C/1 60x80 RN5 DOPPIO

BOLL. .
DATA 19.05.03
VISTO .
DIS. .
DIS.N° POS.400

DISEGNO DI PROPRIETA' RISERVATA E NON PUO' ESSERE RIPRODOTTO O MOSTRATO A TERZI AI SENSI DI LEGGE